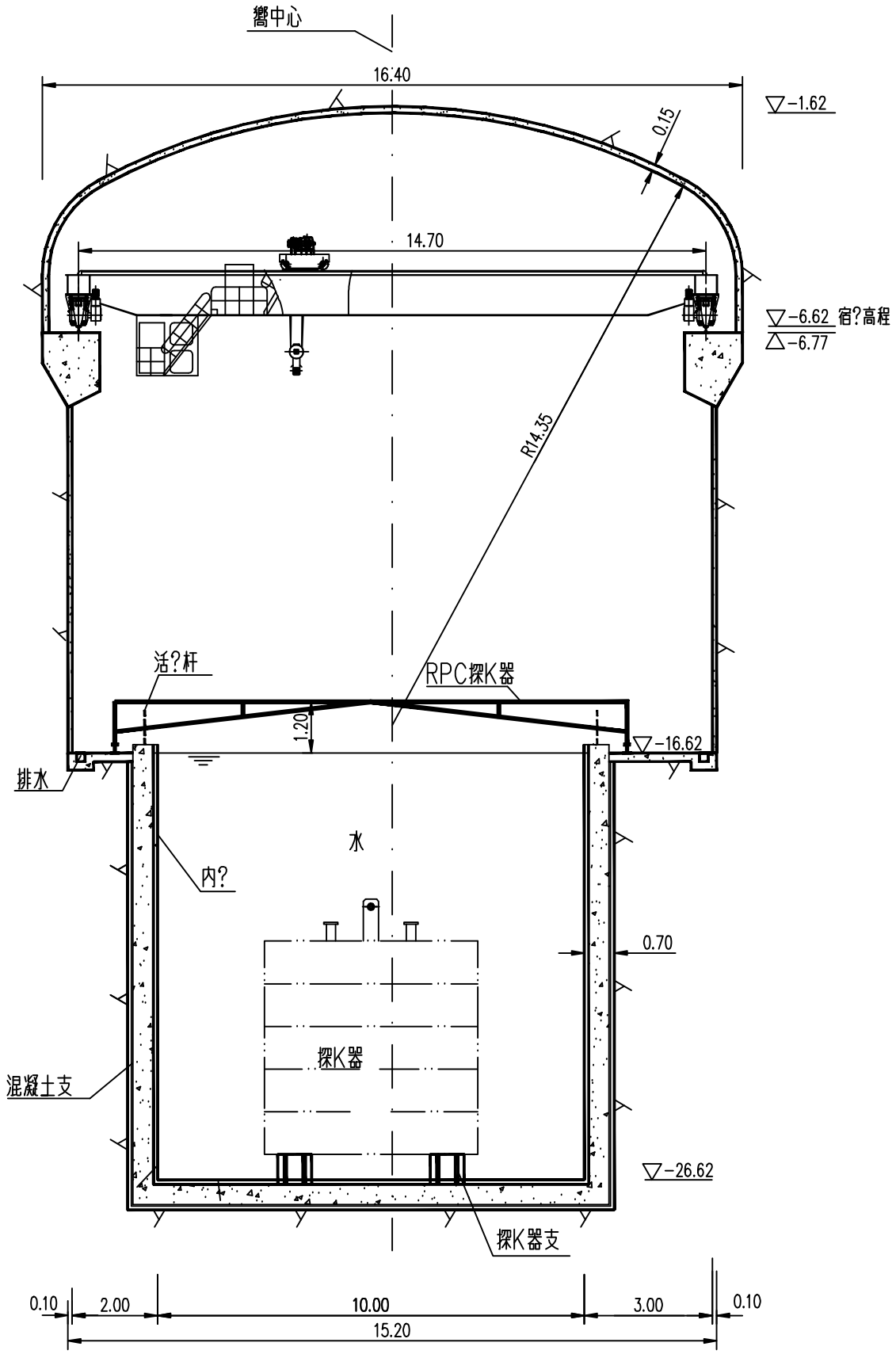

2#響A－A剖面

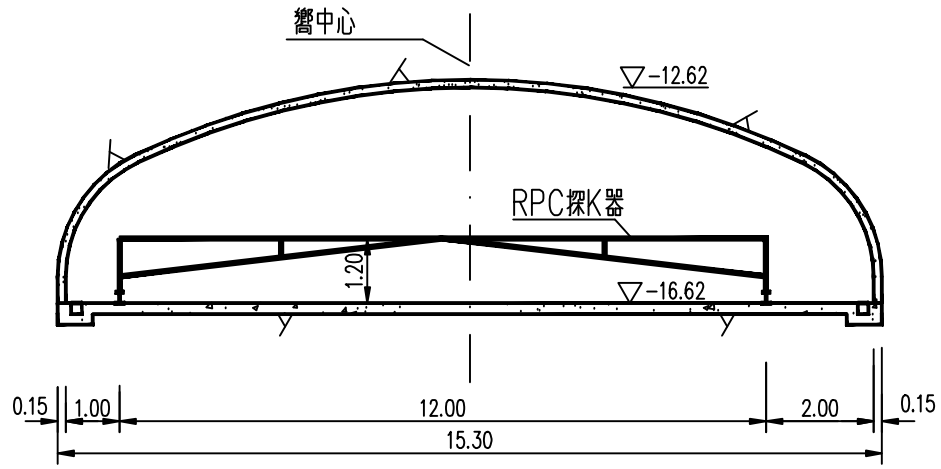

2#響B－B剖面

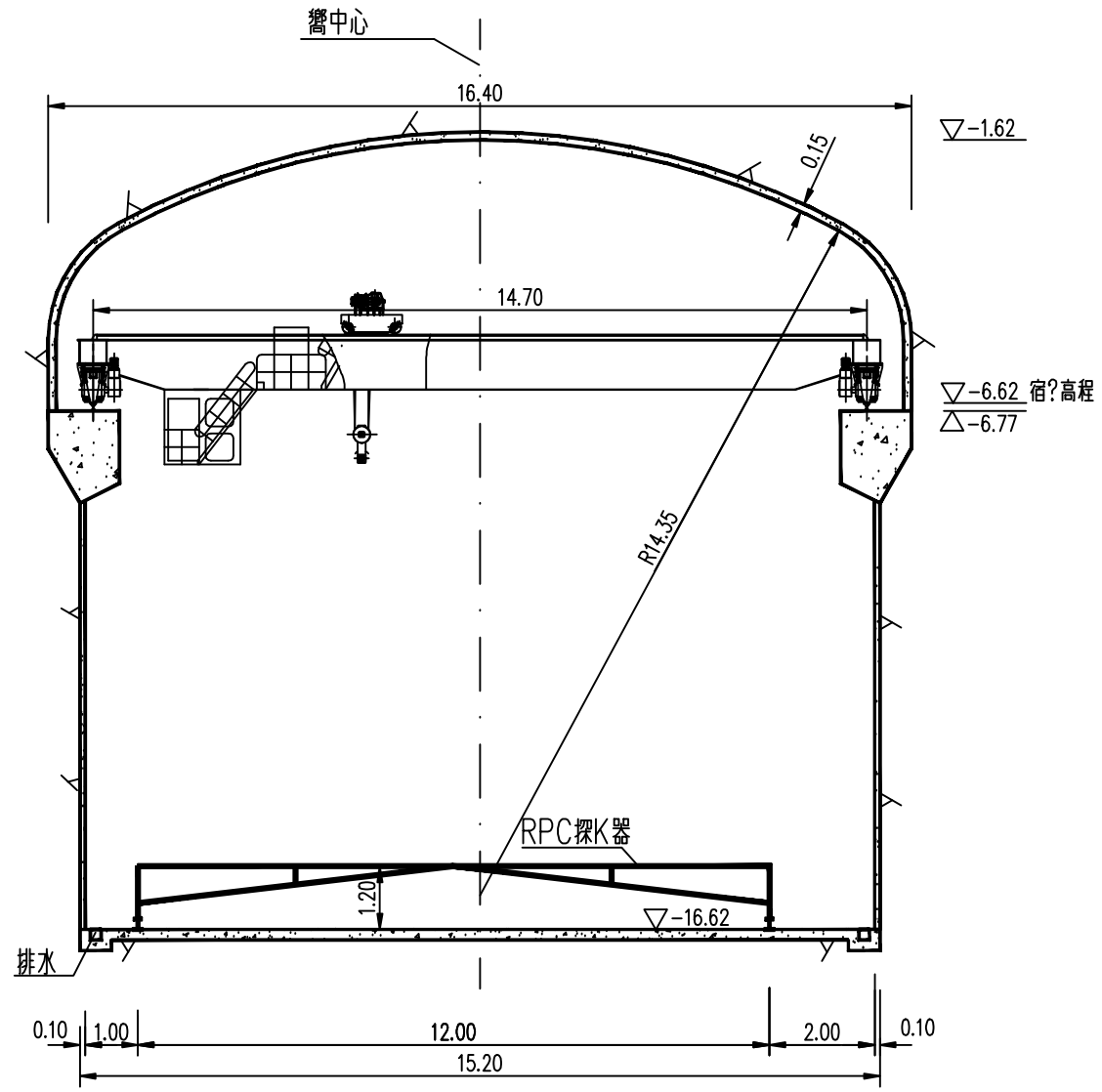

2????D－D??

偶 明:

1.中尺寸和高程以米僑.

比 例:

0 1 2 3 4m

1:100

例: 混凝土

混凝土

此用于招?

			?????????????				
			? ?	水厂工艺中心好	??	设 计	??
			? ?	管站建筑蓝		招?制图	??
			? ?	2#???????			
			? ?				
			? ? 翟利军				
			? ?	? ? 加	? ?	2007.06	
? ?	? ?	? ?	???? ??160016-sj	??? DYWSYI-09	? ?	ZT-09	A